卢瑟福4033型

负压变送器

24V DC
4-20mA
IP67

测量比大气压小的压力

卢瑟福智能仪器（上海）有限公司

Rutherford Intelligent Instruments (Shang hai) Co., LTD

采用防雷设计

严格检验把控铸就可靠品质

坚若磐石

防水

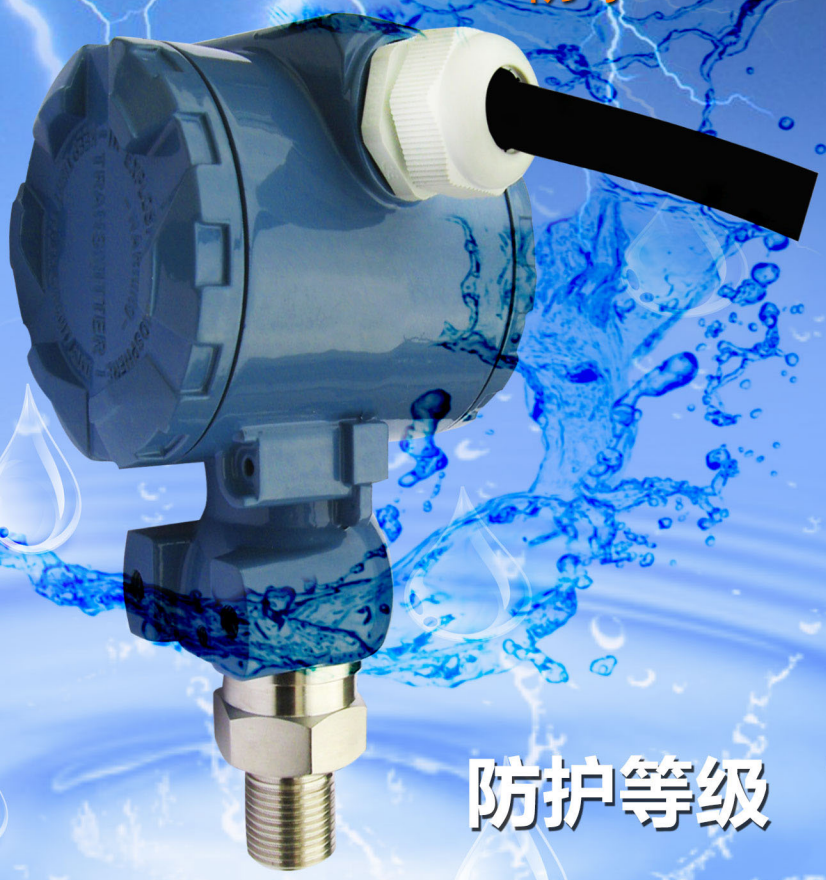

防护等级 IP67

316L不锈钢

一体化结构

LED显示（可选）

现场LED数码显示

直观查看现场工况

M20×1.5

G1/2（可选）

不锈钢外螺纹设计

结构简单 便于安装

坚持质量品质

把控每一处细节

稳定

运行

专注多年 成熟工艺

炉膛负压

除尘器负压

适用于多种工况

化工

电力

制药

技术参数

技术名称	技术指标
测量原理	扩散多晶硅
供电电压	12～36VDC（一般 24VDC）
输出信号	4～20mA　两线制
	0～5V　三线制
	0～10V　三线制
	1～5V　三线制
	1～10V　三线制
负载电阻	0～750Ω（一般采用 250Ω）
精度等级	±0.2%FS，可选±0.1%FS
防护等级	IP67
工作温度	-25 ～ +80℃
防爆等级	本安型 ExiaⅡCT6　仅限防爆型产品
	隔爆型 Exd ⅡBT4　仅限防爆型产品
被测介质	液体、浆体、蒸汽、气体
测量范围	－100kPa～6000kPa（以大气压为标准）
	0 kPa～6000kPa（以绝对真空为标准）
主体接液材质	316L 不锈钢
过压极限	标定量程的 2 倍
外磁场强度	≤400A/m
环境温度影响	0.15 % FS/10K
安装方式	M20×1.5 M12×1 G1/2 G1/4 NPT1/2 等各种定做规格

产品尺寸图

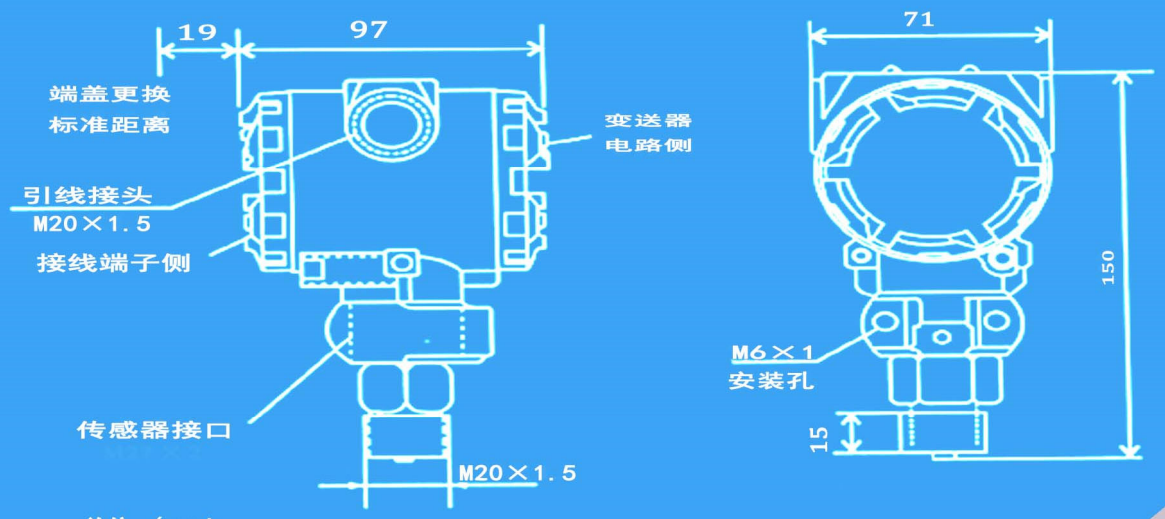

单位（mm）

产品选型

4033FP 负压变送器（比大气压压力小，以大气压为参考点） 又名 负压压力变送器

4033AP 真空压力变送器（以绝对真空为参考点） 又名 绝压变送器 真空压力变送器

代码	测量量程	代码举例	可选范围
5K__	横线上填量程 单位 KPa	需测-8000Pa 则填 5K8	－100～0 kPa
9K__	横线上填量程 单位 KPa	需测 65KPa 则填 9K65	0kPa～6000kPa

代码	信号类型
A	输出信号 4～20 mA
B	输出信号 1～5 V
C	输出信号 0～5 V
D	输出信号 0～10 V
F	带 Modbus RTU 通讯协议（Modbus serial RS485）

代码	过程连接方式外螺纹（法兰连接可特殊订货）
80	M20×1.5
90	G 1/2
99	定制各螺纹接口:NPT1/2 M12×1 G1/4 等

代码	显示表头选项
B	标准型（不带显示表头）
E	带 LED 表头（高亮 LED 显示）

1	普通型
2	高温型（120℃）仅限 M20×1.5 连接螺纹
3	高温型（185℃）仅限 M20×1.5 连接螺纹
4	隔爆型
5	本安型

4033FP	5K8	A	80	B	1	选型举例

卢瑟福®

LUSOFO

科技用心服务 地球绿色家园

卢瑟福智能仪器（上海）有限公司

Rutherford Intelligent Instruments (Shang hai) Co., LTD

合作请洽谈中国代理商：上海荣汉自动化 021-67856432

移动电话：133 9112 3872

邮箱：well@longruisi.com